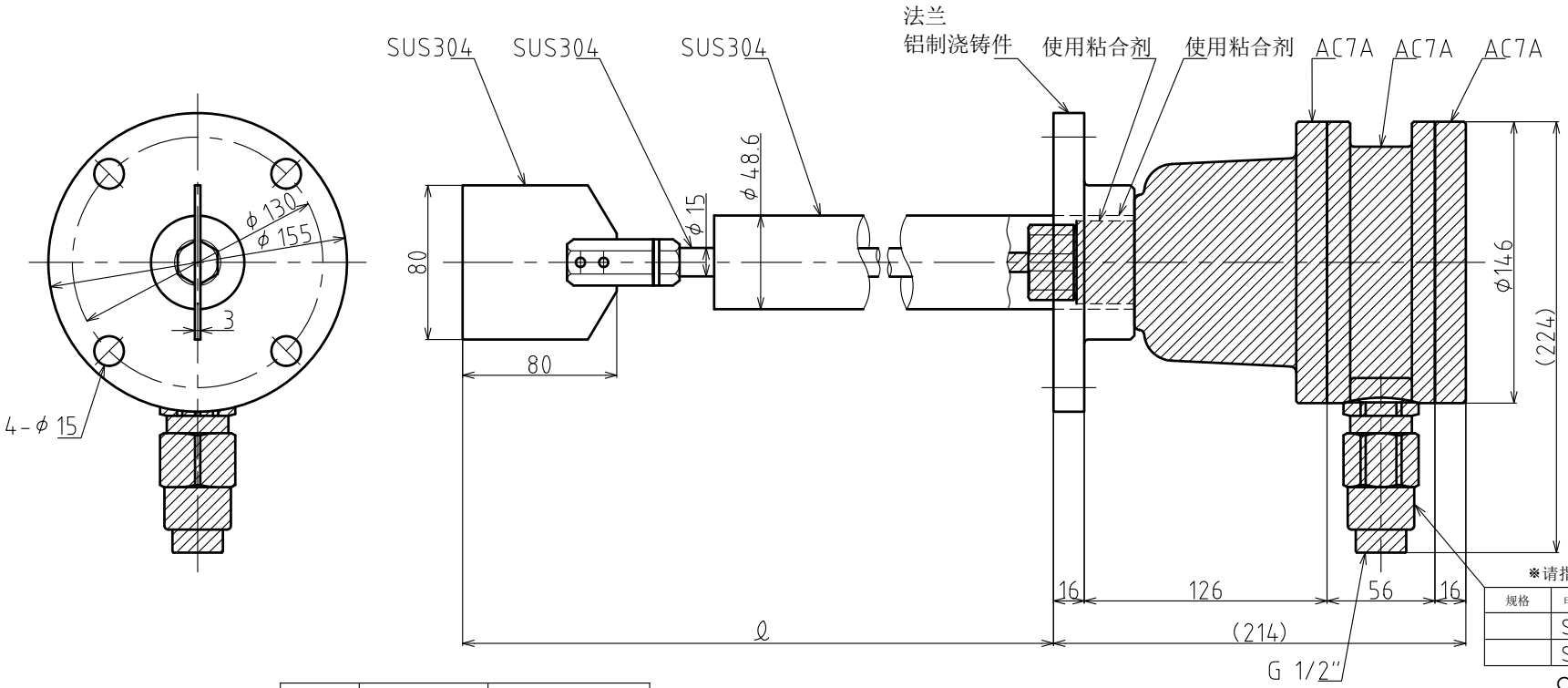

※请指定您选用的电缆密封接头。

规格	电缆密封接头型式	适用电缆范围
	SXC-16B-1	φ10～φ12
	SXC-16B-2	φ8～φ10

○符号表示贵司此次订单的规格。

规格	电源电源	申请型式名称
	AC100V	PRL-5-WP
	AC200V	PRL-5-VP

○符号表示贵司此次订单的规格。

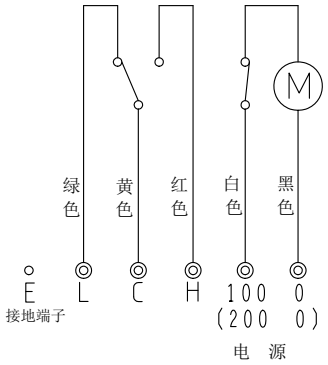

内置微动开关
AC250V 6A 负载电阻
DC125V 0.5A 负载电阻

涂 装 色：10YR7.5/14
静 止 扭 矩：约10.0N・cm
转 速：1RPM
使用环境温度：-10～+40℃

规格	ℓ	备注	台数	规格	ℓ	备注	台数
	250				650		
	300				700		
	350				750		
	400				800		
	450				850		
	500				900		
	550				950		
	600				1000		

○符号表示贵司此次订单的规格。

d2G4
劳检第T66814号
防爆构造：耐压防爆构造
防爆等级及发火度：2G4
导线接入方式：耐压垫圈的接入方式

台数 台

图例 CHANGE NOTICE	批准 APPROVED	确认 CHECKED	制图 DRAWN ohno		名称 TITLE PRL-G7-40 阻旋式料位开关
	第三象限法 THIRD ANGLE PROJECTION	比例 SCALE 1:2.5	日期 DATE 2015.6.16	东和制电工业株式会社 TOWA SEIDEN INDUSTRIAL CO., LTD.	图纸编号 DRG. No. HR-90006