《逆时针方向摆动》

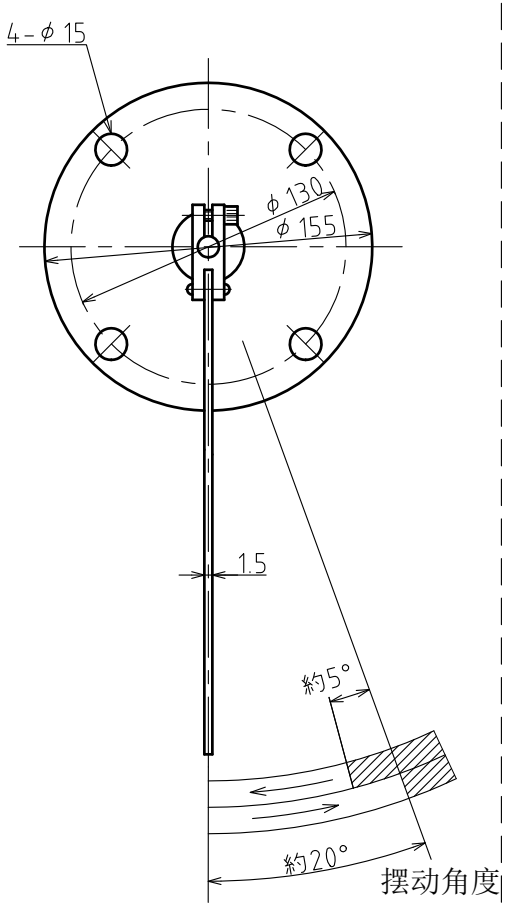

《顺时针方向动作》

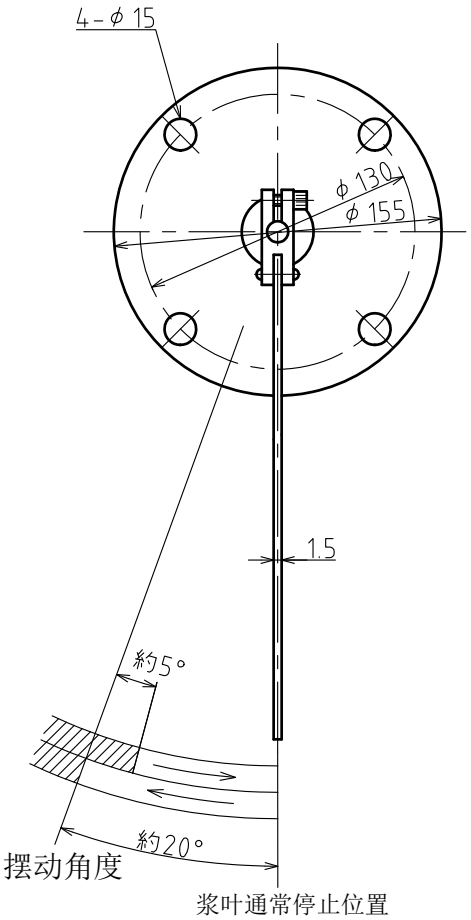

涂装色:10YR7.5/14

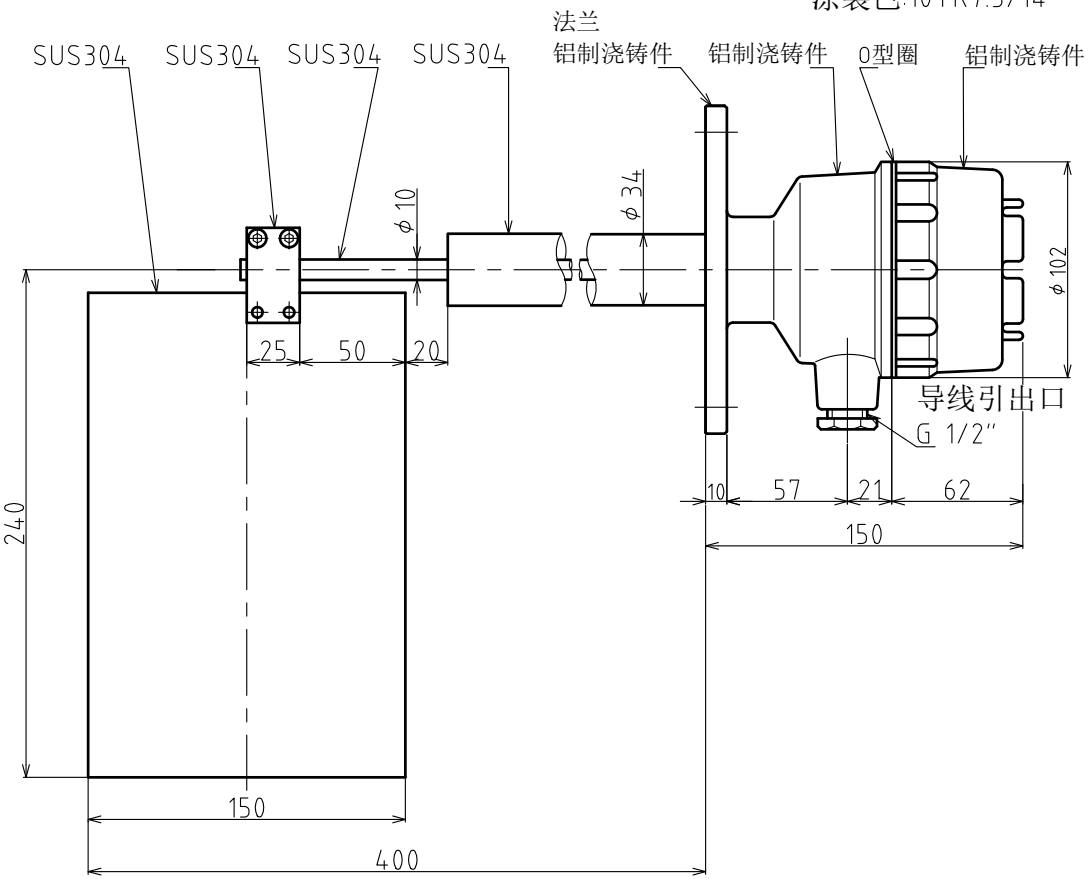

※通过报警器有「顺时针方向摆动型」和「逆时针方向摆动型」，
请确认贵司应该使用哪一种规格或型式的产品。

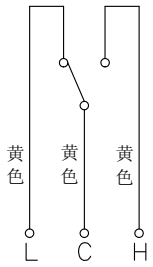

接点容量 AC250V 10A 负载电阻

端子C－L间：ON
C－H间：OFF

端子C－L间：OFF
C－H间：ON

台数　台

图例 CHANGE NOTICE	批准 APPROVED	确认 CHECKED	制图 DRAWN ohno		名称 TITLE PA-1 通过报警开关
	第三象限法 THIRD ANGLE PROJECTION	比例 SCALE 1:2.5	日期 DATE 2015.6.16	东和制电工业株式会社 TOWA SEIDEN INDUSTRIAL CO., LTD.	图纸编号 DRG. No. HY-5001